Dossier de présentation 2020

BREADKNIVES
Fuel for fools

Sommaire

LE SPECTACLE: *LADYLIKE* 4

NOTE D'INTENTION 6

STYLE ET INSPIRATIONS 7

LA COMPAGNIE : BREADKNIVES 8

L'ÉQUIPE 10

CACHET DU SPECTACLE 14

FICHE TECHNIQUE 18

CONTACT 22

Le spectacle: Ladylike

Un mariage. Une boîte de nuit. Une ruelle sombre.
Dans un monde onirique, teinté de techno
et de rock'n'roll, quatre personnages
sont confrontés à leur féminité.
Ils se rencontrent, se cherchent, s'engueulent,
s'interrogent. Comment dépasser les
conventions sociales pour être soi-même ?
Comment parler, bouger, s'habiller ?
Entre l'absurde et le grotesque,
Ladylike est un spectacle où la danse,
l'acrobatie et le théâtre corporel s'entremêlent
pour former une complainte poétique,
celle de femmes et d'hommes qui, plongées
dans leurs tourments, n'oublient jamais ce
qu'ils veulent vraiment : **vivre libres**.

Note d'intention

J'ai senti le besoin de parler de la femme. ***Ladylike*** est une pièce où je m'engage en abordant le thème de la féminité à travers le prisme des conventions sociales. Le point de départ du spectacle est un mariage, l'un des évènements les plus "convenus" en termes sociaux, mais aussi les plus contraignants, et ce, surtout pour les femmes.

Des robes de mariées extravagantes apparaissent tout au long du spectacle. Elles sont une métaphore du carcan social qui accompagne les femmes depuis leur plus jeune âge, depuis leurs poupées, les histoires de prince charmant, et jusqu'à l'âge adulte, par le biais d'une hyper sexualisation omniprésente, voire d'une "chosification" .

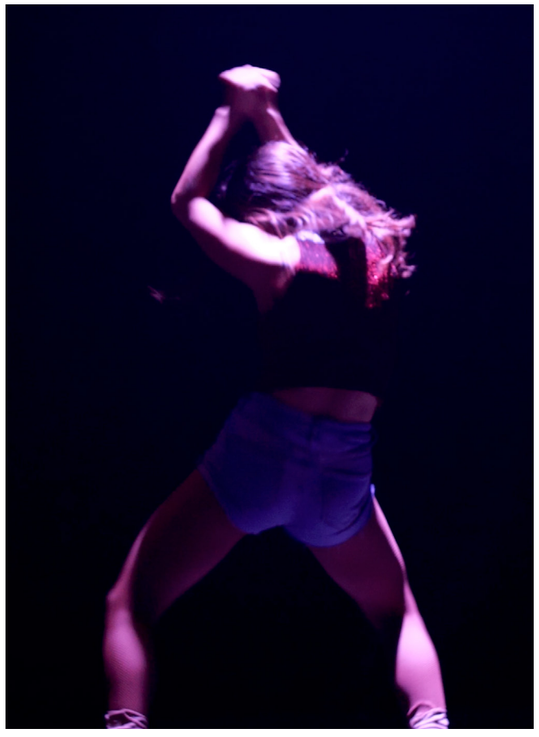

Je rejette cependant l'idée d'un théâtre explicitement politique. L'idée n'est pas de prendre le spectateur par la main pour lui imposer un point de vue ou lui donner des leçons, mais plutôt de l'amener à se questionner par un biais ludique et original, par la danse, l'acrobatie et le clown. Ainsi, chaque spectateur ressent les choses, ou se raconte sa propre histoire, en s'imprégnant de notre narration, et plus largement du cadre de nos propositions artistiques.

La pièce n'est pas monochromatique en termes de point de vue. Même s'il est question de féminité et de féminisme, on y aborde la question de la masculinité, de l'homosexualité, et plus largement du genre. Je suis convaincue que ce qui nous permettra d'exulter notre liberté sera dans un premier temps de laisser de côté beaucoup de conventions sociales oppressantes, et de nous écouter simplement, sans jugement.

Style et inspirations

Nous sommes inspirés par les approches des compagnies Peeping Tom et Gecko, ainsi que par certaines créations d'Akram Khan, et la manière dont elles utilisent la danse; l'acte de représenter une explosion émotive découlant d'une situation théâtrale.

Le Waacking, le Voguing et la House font également partie de nos influences en termes de mouvement. Leur histoire urbaine, underground, leur esthétique explosive et leur côté libre et improvisé correspondent parfaitement aux thématiques abordées dans ***Ladylike***. Ces danses, nées il y a une quarantaine d'années dans la contre-culture queer et racisée des États-Unis, sont l'expression d'une révolte, d'une remise en question des standards de la culture dominante et des conventions sociales.

Nos influences musicales pour ce spectacle sont très larges, et en lien avec le vocabulaire dansé cité précédemment. Nous passons par le Post Punk, le New Wave, la musique Gothique, jusqu'à des couleurs musicales plus actuelles comme la fusion orientale, le Trip hop et l'Electro.

Notre scénographie est simple et minimaliste. Notre seul matériel de scénographie est un grand cube "multifonction" orné de panneaux rotatifs sur lequel les artistes dansent, jouent, et y projettent des publicités ménagères des années soixante. Au-delà du jeu et de la danse, nous utilisons un système de vol humain à haute vitesse pour les numéros aériens, permettant des décollages dynamiques et offrant une grande variété de mouvement acrobatique.

La Compagnie: Breadknives

Breadknives est une compagnie basée à Paris qui rassemble des acrobates, des clowns, des danseurs et des musiciens.

Dans la compagnie, chaque artiste de chaque pièce participe activement au processus de création. En effet, la plupart du temps, nous écrivons à partir des interprètes, de leurs ressentis, perceptions, et improvisations.

Justine Arden, directrice artistique, développe ses créations presque exclusivement à partir du “physical theatre” (théâtre corporel ou de mouvement) où l’expression des corps et leur mise en mouvement supplantent le décor et l’environnement. Les formes finales s’en retrouvent donc souvent surprenantes, ingénieuses et originales.

Régulièrement, nous travaillons en collaboration avec des chorégraphes et concepteurs acrobatiques pour donner plus de force au propos défendu dans nos spectacles.

Notre travail nous pousse continuellement aux limites de notre propre langage. Ainsi, nous dépassons les barrières disciplinaires des différentes formes de spectacles vivants (théâtre corporel, danse, cirque, musique live…) et offrons des formes ludiques, surprenantes et accessibles à tous.

Nos productions abordent des sujets actuels de société par leur forme. Nous ne cherchons pas à formuler une vérité ou un discours exhaustif mais plutôt à **DONNER À RÉFLÉCHIR, À SE PROJETER ET À IMAGINER.**

L'équipe

DIRECTRICE ARTISTIQUE ET INTERPRÈTE

Justine Arden

Elle collabore avec des artistes de toutes disciplines : circassiens, danseurs, clowns et musiciens. De son enfance jusqu'à l'âge adulte, elle danse. Elle s'intéresse ensuite à l'expression corporelle, et se forme en "physical theatre" et en clown à l'École Internationale Jacques Lecoq (2011-2013). Pendant cette formation, elle découvre en parallèle les arts du cirque, et se forme en disciplines aériennes avec Florence Delahaye et Gabriel Dehu.
Depuis, Justine coache de nombreux artistes au Cirque du Soleil, et a également joué son solo de clown pour leurs spectacles d'événementiel. Elle collabore en tant qu'œil extérieur pour des compagnies de musique du monde telle que Medz Bazar, ainsi que pour des compagnies de rue telle que la Cie Gokai. En tant qu'artiste aérienne, elle a travaillé pour de nombreux cabarets et évènements : elle est actuellement l'acrobate aérienne du cabaret équestre *Orstella*.
Avec Breadknives, ***Ladylike*** est le troisième spectacle qu'elle produit, après *The Emperor of America* et *Ménage à Trois*.

INTERPRÈTES

Clara Serayet

Clara danse depuis son plus jeune âge. Issue du conservatoire, elle obtient en 2013 son Diplôme d'Études Chorégraphiques. Elle intègre ensuite un junior ballet pendant deux ans.
Du classique au contemporain en passant par le hip hop, elle se tourne, en complément, vers les arts du cirque et entame une formation professionnelle. Elle se perfectionne en acrobatie, en aérien et en clown. La pluridisciplinarité a une influence importante sur sa démarche artistique.
En 2015, Clara co-fonde la compagnie Gokaï avec Hugo Journaud, musicien. Ensemble, ils créent pour la rue le spectacle *Du Haut* mêlant cirque, danse et musique live.
En 2019 Clara intègre la compagnie Melting Spot pour le spectacle *Locking for Beethoven*, ainsi que la Compagnie Avis de Tempête pour le spectacle *Mater*.

Antoine Lafon

Antoine a commencé sa carrière artistique à 10 ans avec une formation musicale au conservatoire. Par la suite, il découvre le cirque et se forme à l'acrobatie, aux équilibres et à la contorsion à l'Ecole des Arts Chinois du Spectacle à Paris. Toujours dans la capitale française, il poursuit sa formation avec la danse contemporaine et moderne aux studios Heart Point et Harmonic. Puis il s'oriente vers l'acrobatie aérienne. Cette diversité lui permet de développer un mouvement alliant la tonicité à la souplesse. Il l'expérimente aussi bien au sol qu'en hauteur en accordant un rôle tout particulier à la musicalité du geste.
Cela l'amène à travailler dans divers projets tels que des opéras (*Rigoletto* – R. Carsen ; *Il Trovatore* – R. Brunel), des spectacles équestres (Domaine de Chantilly; *EQI* – F. Pignon) et des créations de danse et de cirque (*Disneyland*; c^ie^ Remue-Ménage; c^ie^ PurE).

Antoine Findeli

Basé à Montréal, Antoine est un performeur multidisciplinaire. Issu des danses urbaines, il s'est aussi formé en cirque, à l'École Passe-Muraille de Besançon, et en théâtre de mouvement, à l'École Lassaad de Bruxelles. Spécialisé en House et Waacking, sa pratique de la danse alterne entre la scène, les battles et les dancefloors de discothèques, là-même où ces danses sont nées. En 2019, son duo Unorthodox arrive deuxième lors de la compétition internationale de Waacking Hot Mess à Montréal. Tantôt interprète, tantôt enseignant, Antoine devient en 2018 metteur en scène et directeur de production pour Le *Cabaret des Curiosités*, un spectacle éclectique présenté à Lille et à Bruxelles. ***Ladylike*** est sa première collaboration avec la c^ie^ Breadknives.

CHORÉGRAPHES

Brandon Lagaert

Débutant sa carrière avec le théâtre, Brandon s'intéresse aussi de façon autodidacte au Breaking. Son niveau lui permet ensuite d'intégrer le conservatoire de danse à Anvers. C'est là que son talent est remarqué par la compagnie Peeping Tom, qui l'engage en 2013 pour sa trilogie Vader, Moeder et Kind. Brandon parcourt le monde avec Peeping Tom, et donne de nombreux workshops pour la compagnie, ainsi que son propre stage, Lizard in Shoes, à travers lequel il développe une méthode d'enseignement personnelle pour accompagner des artistes professionnels à la création de leurs numéros.

Eliane Domanski

Eliane est la première artiste aérienne à travailler à grande altitude en France, performant en tissu aérien sur des montgolfières, entre deux montagnes, etc. Elle fonde sa compagnie, la compagnie LAPS, qui réunit acrobates aériens et artistes de danse verticale. Désormais basée à Montréal, Éliane enseigne les disciplines aériennes à L'École Nationale de Cirque de Montréal depuis plus de dix ans, et s'est établie dans le monde du cirque comme une pointure de la pédagogie aérienne.

DIRECTEUR TECHNIQUE

Cyrile Vo-Quang

Cyrile œuvre dans le domaine depuis près de trente ans. Il commence son cheminement à l'école de théâtre à Montréal. Son parcours l'amène à travailler dans les grands théâtres de Montréal pour ensuite retourner au bercail où il a enseigné pendant près de dix ans. Mais, curieux de nature, Cyrile continue d'explorer les différentes facettes du domaine théâtral et du cinéma, où il travaille comme technicien aux effets spéciaux (spécialisé en pyrotechnie). Il découvre ensuite sa passion pour le gréage acrobatique au Cirque du Soleil. Le Cirque du Soleil lui permet de voyager à travers le monde pour y présenter une panoplie d'évènements de petites, moyennes et grandes envergures allant de petits évènements à Montréal jusqu'aux Cérémonies d'Ouverture et Clôture des Jeux Olympiques d'hiver à Sotchi en passant par de grands spectacles à Macao et sur les bateaux de croisière de MSC Cruises. Il rejoint maintenant Breadknives pour la création technique et acrobatique du spectacle ***Ladylike***.

Cachet du spectacle

CACHET

3000 euros TTC, hors défraiement.

DÉFRAIEMENT

En provenance de Paris, prévoir le déplacement de cinq artistes, ainsi que la location d'un camion pour l'équipement technique.

LOGEMENT

Prévoir un logement sur place pour cinq artistes.

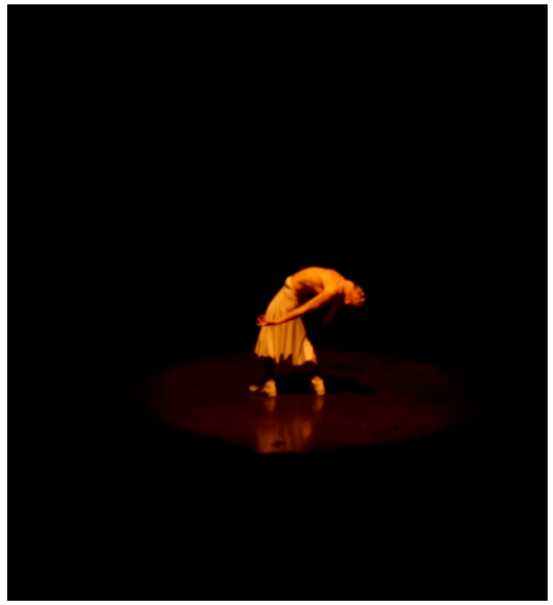

Fiche technique

SURFACE SCÉNIQUE

- Un espace minimum de L.10m x P.7m x H.7,5m

ACCROCHES ACROBATIQUES

- Le spectacle nécessite quatre points d'accroches: deux fixes et un point volant (Butterfly Lift) avec retour en coulisse. (Voir le plan sur la page suivante).
- Chaque point d'accroche doit avoir une capacité de 1500kg (charge minimum de rupture et non CMU).
- Prévoir un espace libre de source de chaleur ou d'autre obstacle de 50cm minimum autour des points d'accroche.
- Il est demandé à l'organisateur de mettre à disposition une échelle ou un échafaudage mobile pour la période de montage et démontage.

ÉQUIPEMENT TECHNIQUE APPORTÉ PAR BREADKNIVES

- Cube : voir dessin ci-contre
- Tissu Aérien
- Cerceau Aérien
- Sangles Aériennes
- Système de contrepoids (Butterfly Lift de Rock Exotica)
- Équipements acrobatiques et de gréage (mousquetons, sangles, poulies, émerillons homologués.)

MATÉRIEL AUDIO

La sonorisation de la salle ainsi que le retour sur scène sont à prévoir par l'organisateur, le spectacle joue sur bande son pré-enregistrée.

ÉCLAIRAGE

Un plan sera établi selon l'inventaire de la salle.

LOGES

- Un espace pour la préparation physique des artistes est à prévoir.
- Un espace en coulisse est à prévoir pour le cube et autres accessoires de jeu.

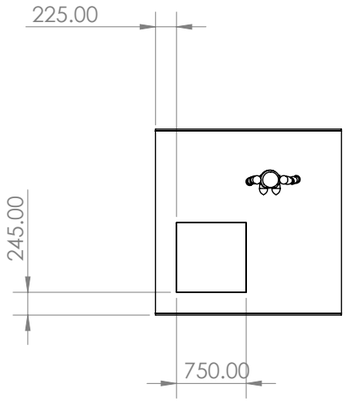

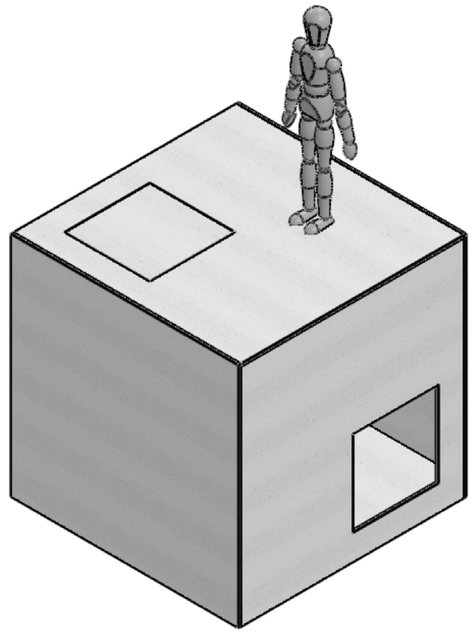

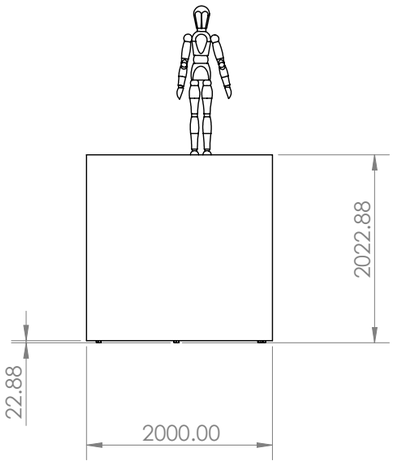

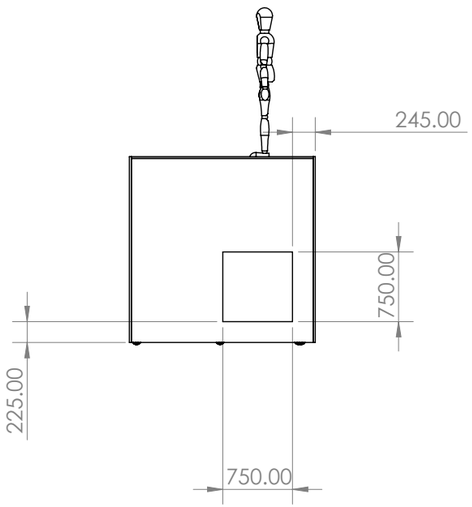

PLAN DES ACCROCHES ACROBATIQUES

- Le positionnement exact des points d'accroche est adaptable selon les possibilités de la salle.

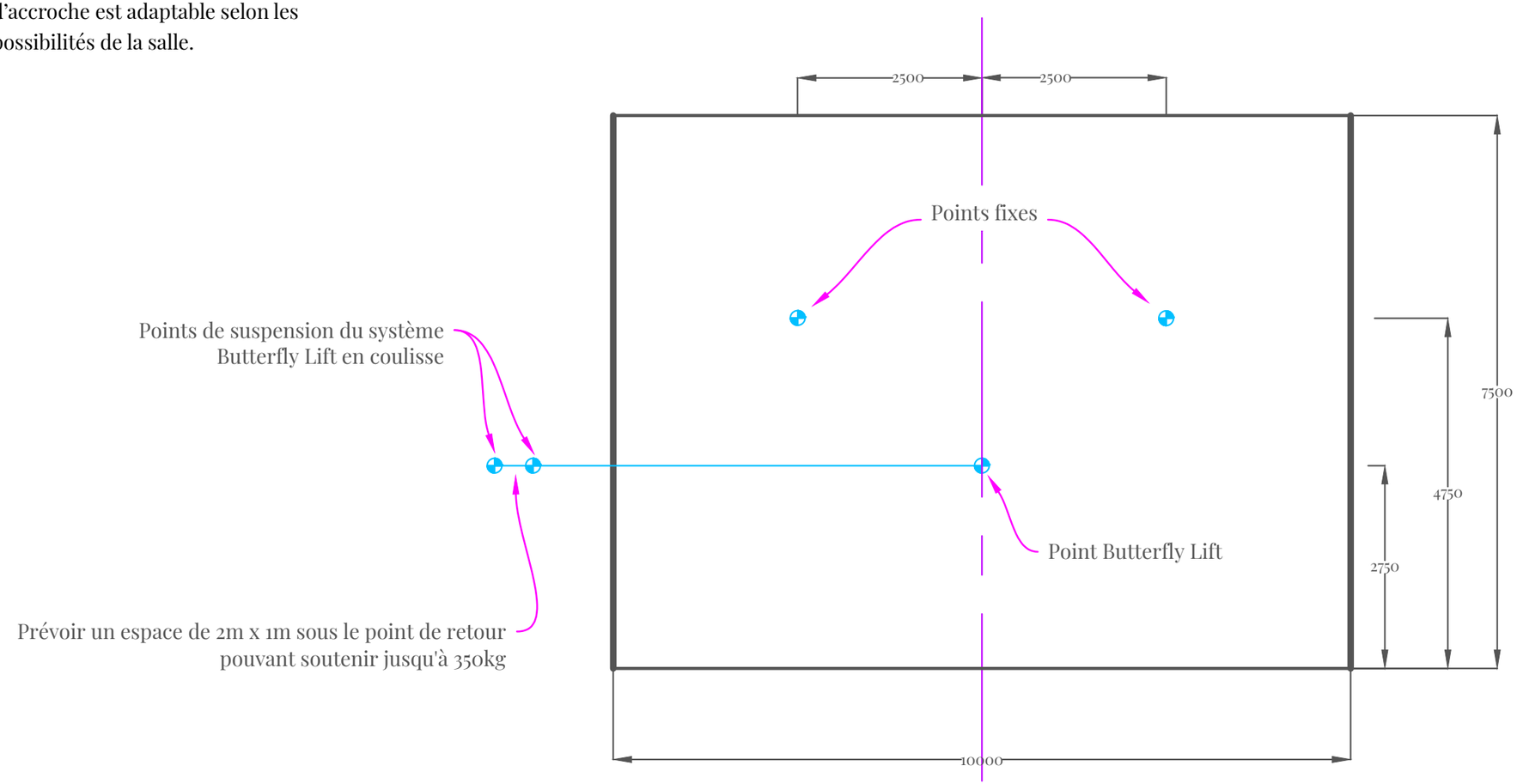

Contact

BREADKNIVES ENSEMBLE
39 rue de Lyon, 75012 Paris

breadknivesensemble@gmail.com

JUSTINE ARDEN,
directrice artistique

justine.arden@gmail.com
+33 7 61 54 95 44

CYRILE VO-QUANG,
directeur technique

cyrile1@hotmail.com
+1 514 909 7109

En couverture: JUSTINE ARDEN, CLARA SERAYET, ANTOINE LAFON et ANTOINE FINDELI, photographiés par PIERRE LEMOINE.

Conception et réalisation graphique MATHILDE BOUGARD.

www.breadknivesprod.com

FOLLOW US

Ladylike

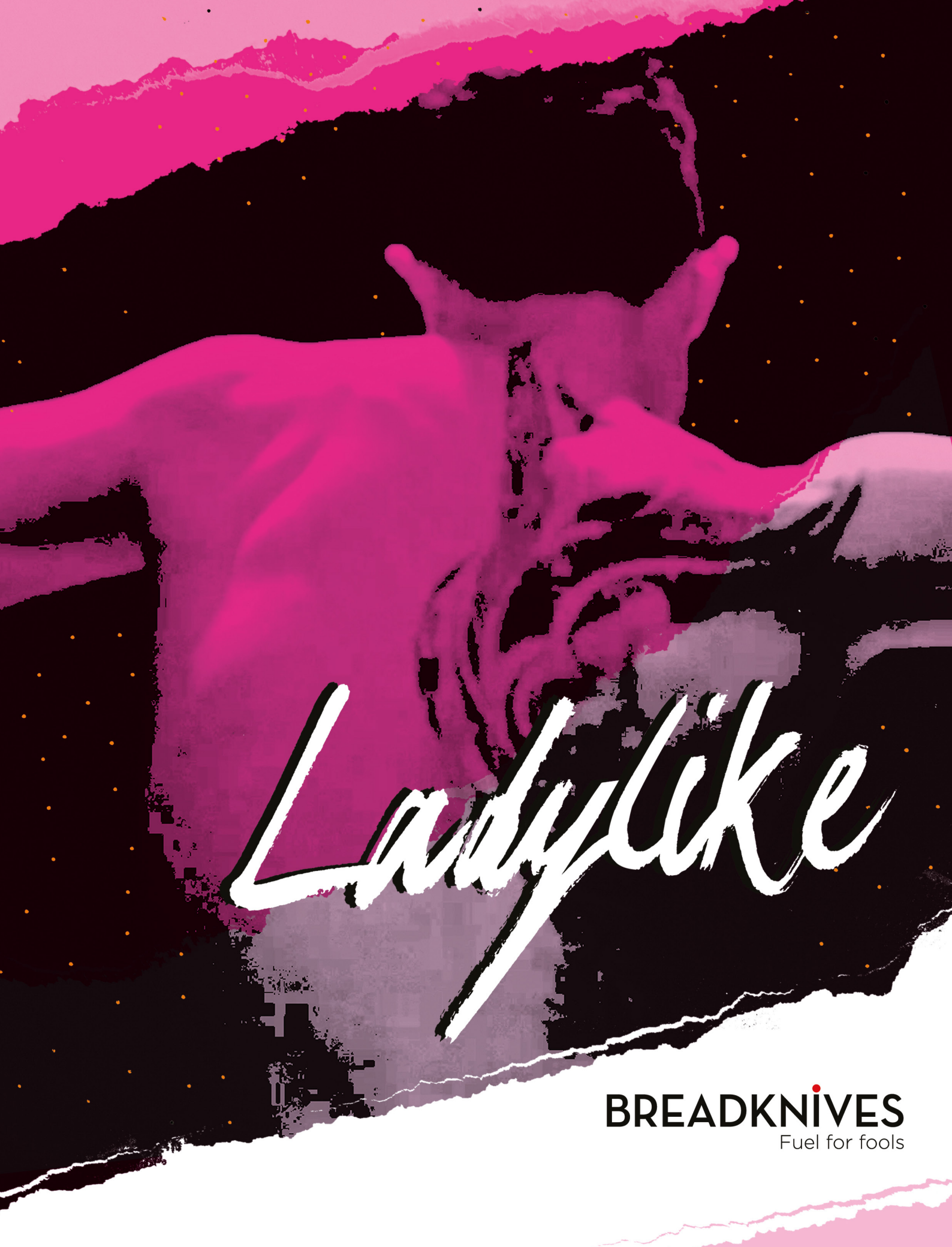
Ladylike
BREADKNIVES
Fuel for fools